MITSUBISHI

Návod k obsluze

- ✓ Rozlišení 300 DPI (2 x 300DPI)
- ✓ Formát fota 10x15, 13x18, 15x20 / 21 / 23
- ✓ Tisk FINE ..... 8 sec (formát 10x15)
- ✓ Tisk SUPER FINE ... 12 sec
- ✓ Tisk pololesk ..... 15 sec
- ✓ Rozhraní USB 2
- ✓ Robustní konstrukce - dlouhodobá spolehlivost

Tiskárna
CP-9810DW

Liberek spol. s r.o.

Tento návod je volným překladem originální anglické verze.

1. Obsah

1. Obsah

2. Bezpečnostní upozornění 1-2
3. Vyjmutí tiskárny z obalu 3
4. Vlastnosti a funkce
   Přední panel 4
   Zadní panel 5
5. Propojení s počítačem
   Propojení přes USB 6
   Nastavení zadního přepínače 7
6. Instalace spotřebního materiálu
   Instalace papíru 8-9
   Instalace barevné folie 10-11
   Spotřební materiál 12
7. Instalace ovladače WIN 2000/XP
   Úvod, požadavky na hardware / software počítače 13
   Nastavení jednotlivých menu 14-17
8. Odstraňování závad
   Chybová hlášení 18
   Než vyhledáte opravnu 19
   Odstranění zaseknutého papíru 20
9. Údržba tiskárny 21-22
10. Technická specifikace 23

Tato digitální tiskárna splňuje podmínky EC Directive 89/336/EEC, 73/23/EEC, 93/68/EEC a 2006/95/EC, 1999/5/EC.

POZOR !
NEBEZPEČÍ ÚRAZU ELEKTRICKÝM PROUDEM. NESNÍMEJTE Z TISKÁNY ŽÁDNÉ KRYTY.

SERVISNÍ ZÁSAHY SMÍ PROVÁDĚT JEN SERVISNÍ TECHNIK.

Symbol horký povrch - nedotýkat se

Symbol Vypnuto / Zapnuto - použitý u síťového napájení

Symbol střídavý produ - zařízení je možné napájet jen střídavým proudem

2. Bezpečnostní upozornění

V zájmu vlastní bezpečnosti, prosím dodržujte následující pokyny

NAPÁJENÍ

Tiskárna je určena pro napájení 220 - 240V, 50 Hz. Nikdy ji nepřipojujte do zásuvky s odlišným napětím či frekvencí.

UPOZORNĚNÍ - TOTO ZAŘÍZENÍ MUSÍ BÝT UZEMNĚNO.

OCHRANNÁ OPATŘENÍ

PŘI VZNIKU ABNORMÁLNÍ SITUACE, ...

Používání přístroje pokud z něj vychází kouř nebo jsou slyšet neobvyklé zvuky je nebezpečné. Okamžitě odpojte přístroj ze sítě a zavolejte LIBEREK tel.485 135 147.

NIKDY NEVKLÁDEJTE JAKÝKOLIV PŘEDMĚT DO PŘÍSTROJE

Jakékoliv cizí předměty vkládané do přístroje představují nebezpečný hazard, který může navíc způsobit rozsáhlé škody na přístroji.

NEPOKLÁDEJTE NIC NA PŘÍSTROJ

Těžké předměty položené na přístroj mohou způsobit jeho poškození nebo zabránit řádné ventilaci.

ZACHÁZEJTE OPATRNĚ SE SÍŤOVOU ŠŇUROU

Poškození síťové šňůry může způsobit požár nebo úraz elektrickým proudem. Při odpojování ze sítě, držte jen vidlici a opatrně ji vysuňte ze zásuvky. Používejte dodanou síťovou šňůru, která redukuje interferenci s radiovým/TV příjmem.

NESTAVTE NA PŘÍSTROJ NÁDOBY S VODOU

Nestavte na přístroj květinové vázy nebo nádoby obsahující vodu. Pokud se z nějakého důvodu dostane do přístroje voda, odpojte přístroj od sítě (vidlici ze síťové zásuvky) a kontaktujte Liberek. Další provozování zařízení bez shlédnutí servisním pracovníkem může vést ke zničení přístroje.
V zájmu vlastní bezpečnosti vyhněte se manipulaci s kapalinami v blízkosti přístroje.

NESNÍMEJTE VNĚJŠÍ KRYTY

Dotýkání se vnitřních částí tiskárny je nebezpečné a navíc může vést k poškození funkcí přístroje. Seřízení a vnitřní kontroly svěřte fy Liberek. Před otevřením krytu z důvodu uvolnění zaseknutého papíru apod., odpojte nejprve přístroj od sítě.

PŘI DLOUHODOBÉM NEPOUŽÍVÁNÍ ČI PŘI BOUŘCE ODPOJTE PŘÍSTROJ ZE SÍTĚ

Vypněte hlavní vypínač (POWER) na přístroji a odpojte celou tiskárnu ze sítě při dlouhodobějším nepoužívání.

PŘI TRANSPORTU PŘÍSTROJE

Před transportem vyjměte z tiskárny kazetu s barevnou folií a papír.

DÁVEJTE POZOR KOLEM ŠTĚRBINY VÝSTUPU PAPÍRU

Nestrkejte prsty či jiné předměty do štěrbiny kudy vychází papír během tisku. Nedotýkejte se ostří trhátka ve výstupní štěrbině - hrozí poranění prstu.

NEDOTÝKEJTE SE TERMOHLAVY

Nedotýkejte se rukou termohlavy umístěné uvnitř přístroje (při výměně papíru). Termohlava je vyhřívána na vysokou teplotu. Může dojít k poranění.
Vlhkost, sůl, mastnota z Vašich rukou mohou kontaminovat hlavu a následně degradovat vytisklé snímky.

ZACHÁZEJTE OPATRNĚ S TISKOVOU JEDNOTKOU

Nehýbejte s tiskárnou při vysunuté tiskové jednotce. Může dojít k úrazu. Při zavírání tiskové jednotky dávejte pozor abyste si nepřivřeli prsty.

PROPOJOVACÍ KABELY

Používejte síťovou šňůru dodanou s tiskárnou.

2.Bezpečnostní upozornění

UMÍSTĚNÍ PŘÍSTROJE

ZAJIŠTĚNÍ SPRÁVNÉ VENTILACE
Vstupní ventilační otvory jsou po stranách přístroje a výstupní vzadu. Umístěte přístroj na rovný a hladký povrch ve vzdálenosti 10cm od bočních stěn pro zajištění řádné ventilace. Při umístění přístroje do skříně ponechte dostatečný prostor mezi zadní stěnou přístroje a skříně.

NEVHODNÉ UMÍSTĚNÍ
Vyhněte se místům kde působí vibrace nebo se mohou generovat ionty kyselin, sulfidů.

MÍSTA S VYSOKOU VLHKOSTÍ A PRAŠNOSTÍ
Neumisťujte přístroj do míst s vysokou vlhkostí a prašností, může to značně poškodit přístroj. Vyvarujte se míst, kde by přístroj přišel do styku s olejovými výpary a vodní párou.

UMÍSTĚNÍ NA NEPŘÍLIŠ HORKÉM MÍSTĚ
Místa vystavená přímému slunečnímu svitu nebo v blízkosti topných zařízení mohou dosáhnout extrémních teplot, které mohou zdeformovat plastové kryty nebo se stát primárním zdrojem poškození přístroje.

UMÍSTĚTE PŘÍSTROJ NA ROVNÝ POVRCH
Umístění na nestabilní či šikmé ploše může ovlivnit funkci přístroje.

CHRAŇTE PROTI OROSENÍ
V extrémně studených místech, je-li přístroj rychle přenesen ze studené do teplé místnosti, může se vytvořit uvnitř přístroje vlhkost. Jakmile je přístroj vlhký, tisknutí není možné.

PRACOVNÍ TEPLOTA OKOLÍ
Rozsah pracovní teploty okolí je 5^0 -40^{0C} při relativní vlhkosti 30-80%. Při zástavbě tiskárny dbejte na dodržení předepsané teploty i uvnitř skříně.

PRO DLOUHOU ŽIVOTNOST PŘÍSTROJE

NEVHODNÉ MATERIÁLY PRO TISKÁRNU
Deformace a vytvoření fleků na povrchu přístroje se může vyskytnout, je-li přístroj čištěn chemicky napuštěnými prachovkami, benzínem, ředidlem nebo jakýmkoliv rozpouštědlem, postříkán insekticidním sprejem, či je-li povrch přístroje delší dobu v kontaktu s gumovými nebo PVC materiály.

PÉČE O POVRCH PŘÍSTROJE
Odpojte přístroj ze sítě a povrch očistěte měkkým hadříkem lehce navlhčeným mýdlovou vodou. Před opětným zapnutím nechte důkladně vyschnout. Nikdy nepoužívejte roztoky na bázi petroleje nebo abrasivní čistící prostředky.

OPOTŘEBOVÁVÁNÍ TERMOHLAVY
Termohlava tiskárny se stejně jako hlavička u videorekordéru postupně opotřebovává. Opotřebovaná hlava neumožňuje vytištění jemných detailů obrázku - v tomto případě se obraťte na firmu Liberek s žádostí o výměnu termohlavy.

PŘIPOJOVANÁ ZAŘÍZENÍ
Přečtěte si pečlivě bezpečnostní upozornění v návodech na obsluhu k jednotlivým zařízením, které připojujete k tiskárně. Po skončení tisku odpojte vše ze sítě.

PŘI PŘEMISŤOVÁNÍ TISKÁRNY
Při přemisťování přístroje odpojte síťovou šňůru a všechny kabely periferních zařízení, vyhněte se jakýmkoliv nárazům, mohou být příčinou poškození.

3. Vyjmutí tiskárny z obalu

Tiskárnu rozbalte následujícím způsobem - zkontrolujte úplnost příslušenství.

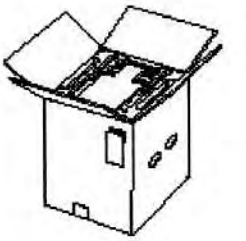

① **Rozřízněte lepicí pásku na vrchu krabice a odklopte víka do strany.**

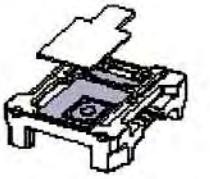

② **Sejměte vrchní polystyrén s příslušenstvím.**

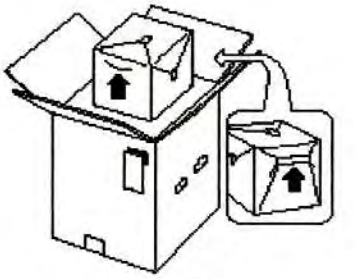

③ **Vytáhněte tiskárnu ven z krabice dle obr.**

- Vytahujte tiskárnu pokud možno v horizontální pozici (21kg !).

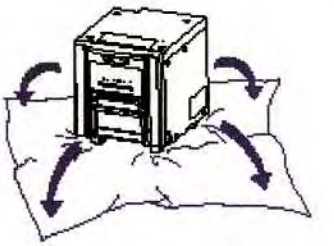

④ **Vyjměte tiskárnu z polystyrénu a na stole ji rozbalte.**

- Pro případ následujícího transportu si obalové prostředky ponechejte.
- Přenášejte tiskárnu uchopením zadního a předního madla.

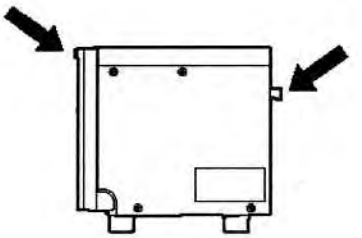

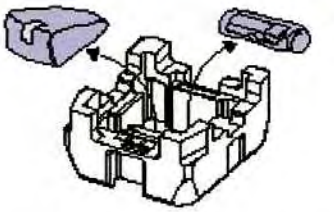

⑤ **Zkontrolujte úplnost příslušenství**

Kazeta na folii atd... je uvnitř tiskárny - otevření předních dveří je možné jen po zapnutí tiskárny a stisku tlačítka DOOR OPEN - sejměte balící výstelky z kazety, čela otevřené tiskové jednotky, z bočnic !

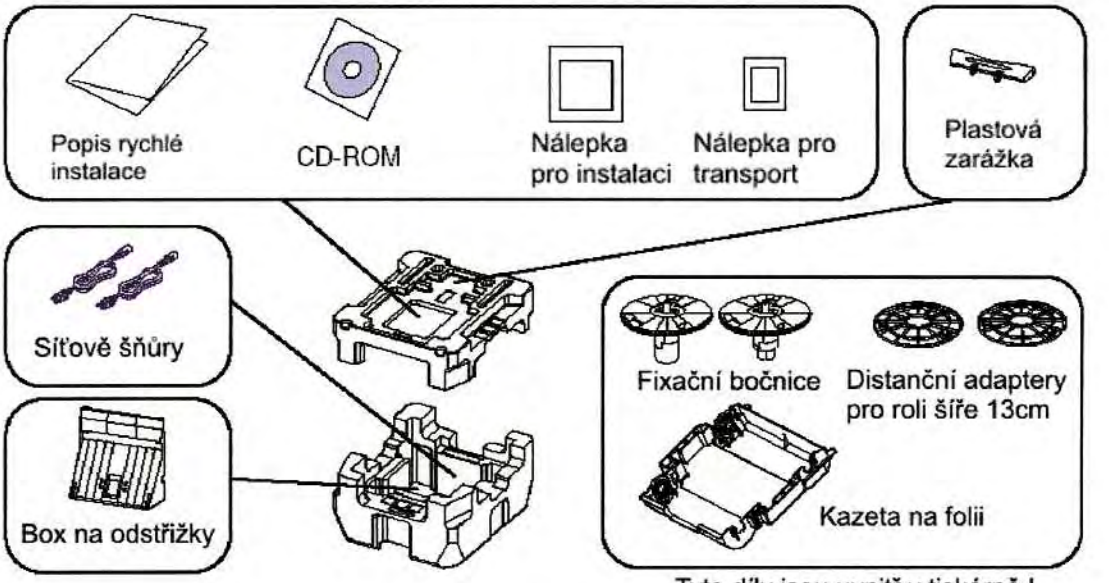

Tyto díly jsou uvnitř v tiskárně !

4. Vlastnosti a funkce

Čelní panel

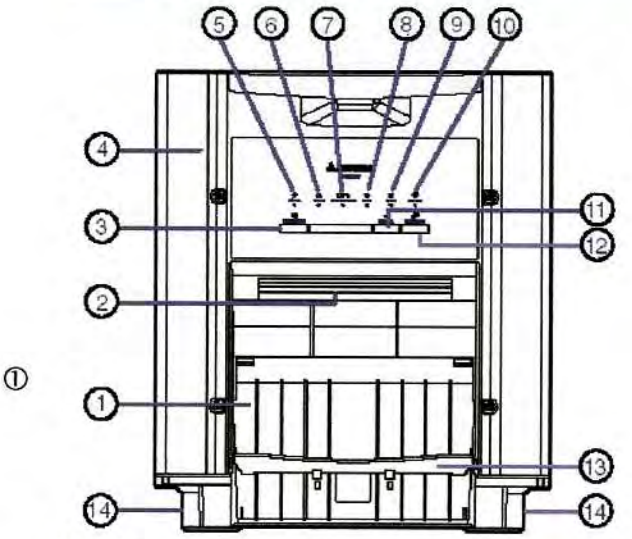

Box na ústřižky se zasune do horního vybrání a přiklopí k tiskárně

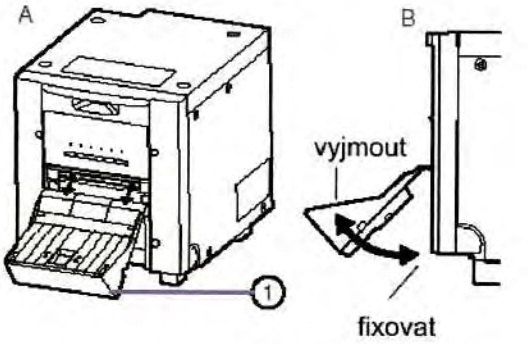

Box na odstřižky papíru
Slouží na zachytávání odstřižků papíru při tisku - zavěste jej dle obr. a pravidelně odstřižky vysypávejte (! před výměnou papíru = sklopením dveří do horizontální polohy se musí bezpodmínečně tento box sejmout, jinak hrozí poškození tiskárny !).

② **Výstupní štěrbina** - otvor, kudy vystupuje tištěný snímek.
③ **Tlačítko (DOOR OPEN)** - slouží k otevření krytu tiskové jednotky (při zapnuté tiskárně držte cca 5 sec).
④ **Čelní výklopný kryt tiskárny** - v otevřené poloze se vyměňuje papír a barevná folie.
⑤ **Indikace (POWER)** - je-li tiskárna zapnutá, LED svítí.

⑥ **Indikace (ALARM)**
Jsou-li otevřené dveře, zaseklý papír či vypnuta tiskárna během tisku indikace bliká. Při jiné závadě svítí.
⑦ **Indikace stavu barevné folie / tiskového papíru (PAPER/INK RIBBON)**
Indikace svítí/bliká, je-li vypotřebována (nebo jakýkoliv problém) s barevnou folií / papírem.
⑧ **Indikace přenosu dat z počítače (DATA)**
V momentě přenášení dat do tiskárny indikace bliká, při tisku svítí.
⑨ **Indikace připravenosti tiskárny (READY)**
Indikace svítí, je-li tiskárna připravená k tisku, během přenosu dat do tiskárny.

⑩ **Indikace přehřátí tiskárny (COOLING)**
Dojde-li k přehřátí tiskárny, indikace bliká.

11 Tlačítko (CANCEL)
Stiskem tlačítka po dobu delší než 1 sec. se zruší kontinuální tisk.

12 Tlačítko FEED + CUT
Po stisku tohoto tlačítka po dobu delší než 1 sec., se natáhne a zastřihne papír.

13 Plastová zarážka
Plastová zarážka je konstruovaná jen pro papíry max. velikosti 10x15 a cca 10 kopií. Používáte-li větší formát, zarážku odejměte (! Prosím odnímejte snímky po tisku tak, aby se již vytištěný snímek nenatáhl zpět do tiskárny s pohybujícím se papírem !)

14 Plastové nožičky
Tiskárnu je možné používat i bez plastových nožiček, viz, následující strana.

4. Vlastnosti a funkce

Boční a zadní panel

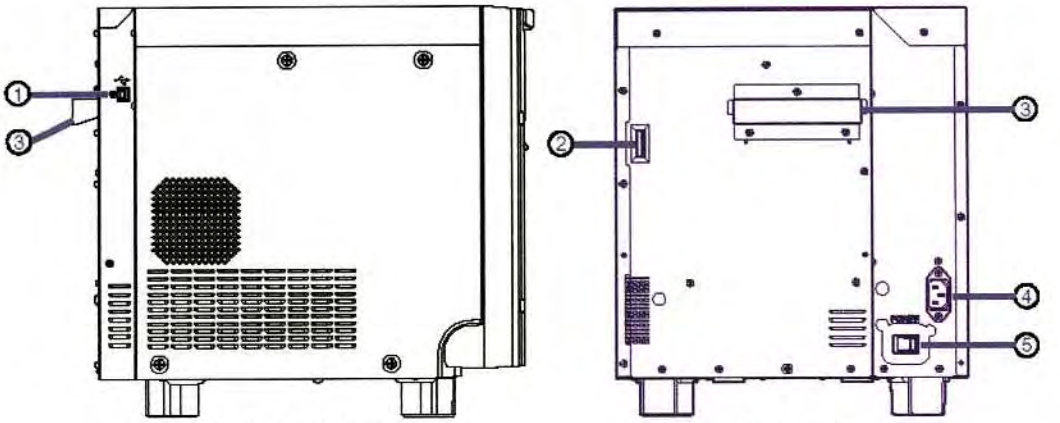

BOČNÍ POHLED ZEZADU

① **Konektor**

rozhraní USB

Zásuvka pro přívod USB kabelu, viz. strana 6.

② **PŘEPÍNAČE DIP**

Nastavení přepínače viz. str. 7.

③ **MADLO PRO TRANSPORT**

④ **ZÁSUVKA PRO SÍŤOVOU ŠŇURU (AC LINE)**

Do této zásuvky zastrčte pevně síťovou šňůru, která je součástí příslušenství.

⑤ **Tlačítko síťového napájení (POWER)**

Stiskněte toto tlačítko při vypínání / zapínání přístroje. Po zapnutí se rozblikají všechny LED, tiskárna je připravena, svítí-li na předním panelu jen zelená indikace POWER + READY (nevypínejte tiskárnu v průběhu tisku).

SEJMUTÍ NOŽIČEK

1. Sundejte box na ústřižky
2. Opatraně položte tiskárnu na bok dle obr.
3. Uvolněte 4 šrouby a sejměte nožičky
4. Položte tiskárnu do výchozí polohy (nožičky si uschovejte)

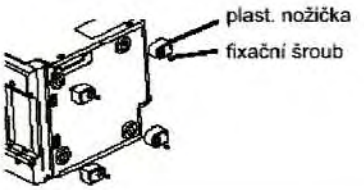

INSTALACE TISKÁRNY

Postavte tiskárnu na pevnou podložku tak, aby částečně přečnívala přes okraj a bylo možné otevřít přední dveře viz. obr.

Instalace plastové zarážky - pouze pro formáty 9x13 a 10x15cm do příslušných otvorů

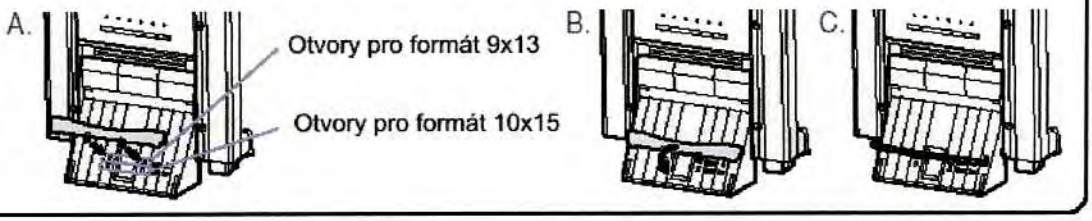

5. *Propojení s PC - USB*

USB ROZHRANÍ

Propojte tiskárnu a počítač příslušným USB kabelem

- Propojte počítač a tiskárnu pomocí kabelu USB (USB kabel dle USB 2.0 standardu a schválený dle USB IF, v souladu s normou EN60601-1-2).
- Kabel není součástí dodávky tiskárny CP-9810DW, příslušný kabel si můžete objednat u fy LIBEREK spol. s r.o., tel. 485 135 147, mail: liberek@liberek.cz, www.liberek.cz.
- Kabel by neměl být delší než 2m.

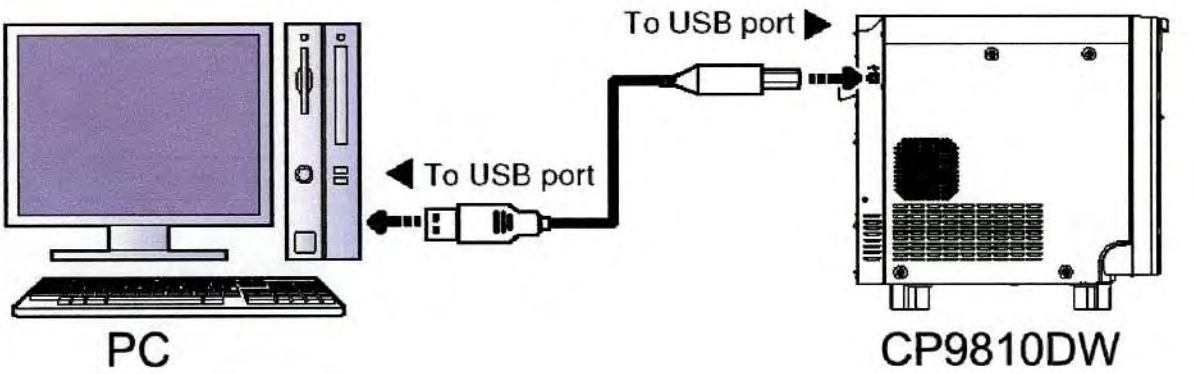

6. Nastavení přepínače DIP

Přepínač DIP - nastavení módu tiskárny

Nastavte jednotlivé segmenty přepínače DIP podle připojeného zařízení. Výrobní nastavení je vše OFF. Změna nastavení je platná jen po vypnutí a opětném zapnutí tiskárny.

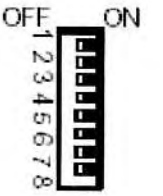

Číslo bloku přepínače		MÓD TISKU
1	OFF	Automatické zastřižení papíru po nainstalování nové role papíru. Ustřihne se část papíru na které bývá prach, skvrny tak, aby následný tisk snímků byl bez závad.
	ON	Při nastavení ON je nutné stisknout 3x tlačítko FEED+CUT a provést manuelní zastřižení.
2	OFF ON	Nastavte tento segment na OFF.
3	OFF ON	Nastavte tento segment na OFF.
4	OFF ON	Nastavte tento segment na OFF.
5	OFF ON	Nastavte tento segment na OFF.
6	OFF ON	Nastavte tento segment na OFF.
7	OFF ON	Nastavte tento segment na OFF.
8	OFF ON	Nastavte tento segment na OFF.

6. Instalace papíru

Postup vložení papíru CK -90 .....

Vyjměte roli papíru opatrně z balení (je bezjádrová) - justovací samolepku ponechte na roli.
Info : bok cívky musí být rovný, pokud tomu tak po vybalení není, prosím vyrovnejte bok role např. o rovný stůl.

① **Nasaďte modré bočnice z obou stran do role papíru**

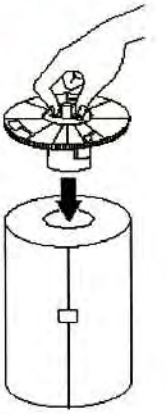

Papír CK9046/9069(HG) (role šíře 15cm)

- Bočnice jsou shodné - nelze je nasadit obráceně
- Bočnice tvoří současně jádro cívky - nejdříve stiskněte bílé segmenty směrem k sobě (viz. obr), čímž se stáhnout korkové fixační plochy, držte bílé segmenty sevřené a nasuňte bočnici nadoraz na cívku - následně sevření uvolněte (fixační bočnice musí dobře přiléhat k boku cívky).

Papír CK9035/9057 (role šíře 13cm)

- Instalujete-li papír šíře 13cm, na bočnice se musí předem uchytit distanční mezikruží, které je součástí příslušenství a vymezuje rozdíl šíří role 13/15cm.
- Shodně jako při zasouvání bočnic do cívky papíru, stiskněte bílé segmenty k sobě a přes korkové úchyty navlékněte mezikruží tak, aby směrem k boku papíru byla rovná plocha (bez žeber).

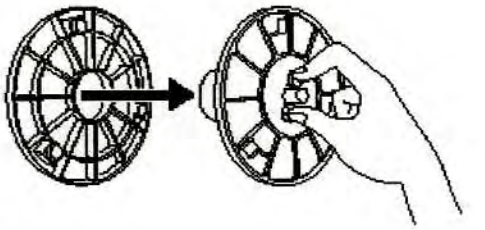

- Po navléknutí přitiskněte distanční mezikruží k bočnici a zaaretujte je - bočnice mají v sobě 3x výřezy do kterých zapadnou jazýčky mezikruží (bajonetový uzávěr) - pokud již jsou výstupky prostrčené, protočte proti sobě bočnici a mezikruží do úplného zacvaknutí.

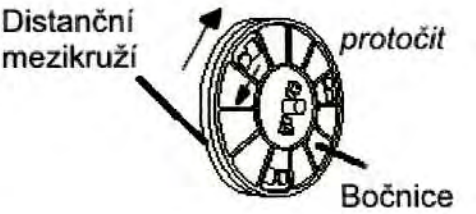

Poznámky :

- Manipulujte s rozbalenou cívkou papíru opatrně - postavte ji na bok tak, aby se neroztočila cívka a nespadla ze stolu na zem !
- Distanční mezikruží je balené včetně bublinkové vložky, tato vložka se při instalaci nepoužívá
- Přesvědčte se, že mezikruží je skutečně zaaretované do bočnice (zacvaklé na výstupky)
- Nainstalujte obě bočnice na papír až na doraz.

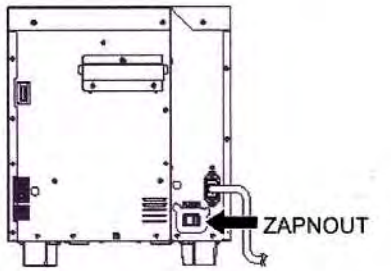

② Stiskem tlačítka **POWER** na zadním panelu zapněte tiskárnu.

③ Stiskem tlačítka **DOOR OPEN** otevřte přední dveře tiskárny (box na odstřižky musí být sejmut !)

- Tiskárna za akustické signalizace automaticky pootevře dveře - následně již manuelně odklopte dveře do horizontální polohy.

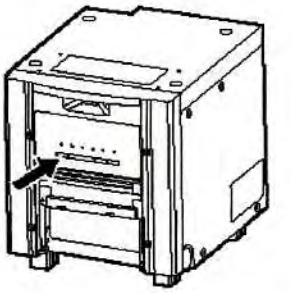

6. Instalace papíru

Postup vložení papíru CK -90 .....

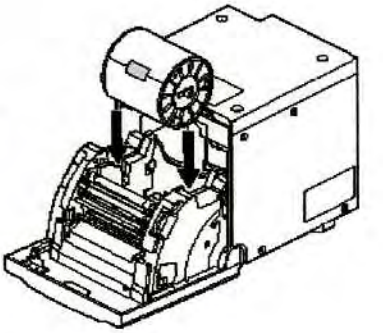

④ **Vložte pomalu roli** papíru justovanou samolepkou **kolmo dolů do tiskové jednotky** - papír musí být orientován tak, aby se odtáčel z role shora z cívky (viz. šipka na obr.). Po zasunutí nadoraz ucítíte zřetelné "zacvaknutí" tj. cívka dosedla do vodících pouzder.

⑤ Sejměte samolepku z ruličky papíru a **konec papíru zasuňte ve směru šipek přes hřídel s plastovými vodícími dorazy - pod černou pogumovanou hřídel.**

- Upozornění - uvnitř tiskárny (po odklopení dveří) je i termohlava, která je citlivá na statickou elektřinu a současně po tisku může být horká - prosím nestrkejte prsty dovnitř tiskárny !

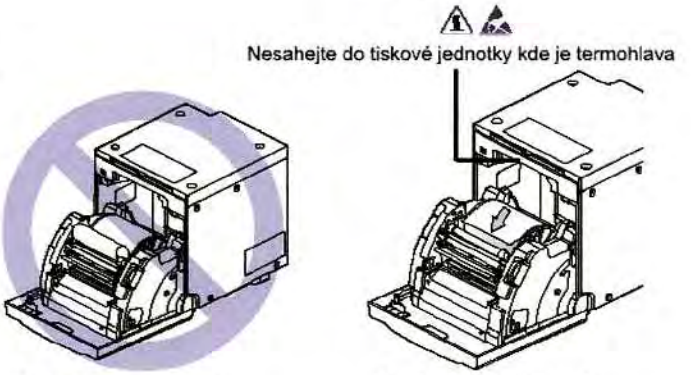

Chybně - fald na papíru

Správně zasunutý papír

- **Papír zasuňte až na doraz na černý plastový kryt** (na krytu je bílá samolepka).

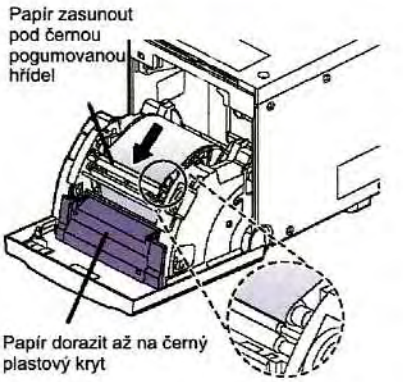

PLASTOVÉ VODICÍ SEGMENTY PAPÍRU

Papír CK9046/9069(HG) (role šíře 15cm)

- U nové tiskárny jsou vodící segmenty vždy na krajích pro roli šíře 15cm

Papír CK9035/9057HG) (role šíře 13cm)

- Pokud nainstalujte papír 9x13 / 13x18, musíte současně přestavit i plastové segmenty.
- Šroubovým pohybem směrem do středu (cca bajonetový uzávěr) posuňte plastové segmenty ke středu, kde se segmenty zaaretují pro papír šíře 13cm. Přestavit musíte samozřejmě segmenty oba tak, aby byl papír pevně veden z obou stran
  Při zpětné reinstalalci na papír šíře 15, opačně odsuňte segmenty (šrobovým pohabem daleva) do krajů pro roli 15cm.

  - > nainstalujte do tiskárny kazetu s barevnou folií

6. Instalace barevné folie

Instalace barevné folie

Vložte nejprve barevnou folii do plastové kazety a pak celou kazetu do tiskové jednotky. Folie je zabalená v molitanovém sáčku.

- Položte si ČERNOU kazetu na rovné místo.
- Proveďte instalaci v neprašném místě. Jakákoliv i drobná nečistota usazená na folii má za následek následné vady na výtiscích.
- Manipulujte s folií opatrně tak, aby se folie neroztočila či nepomačkala.

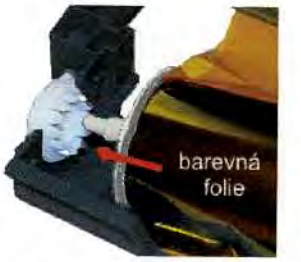

① Vsuňte **ozubený konec krémové cívky do vyklápěcího vedení** (viz. obr) a druhou stranu do oka kazety **a čep cívky zacvakněte do vybrání.**

- Na dně kazety je orientační samolepka.

② Uchopte **zelenou cívku (papír HG má cívku modrou)** a táhněte ji s folií na druhou stranu a analogicky **zasuňte oba čepy do protilehlých ok.**

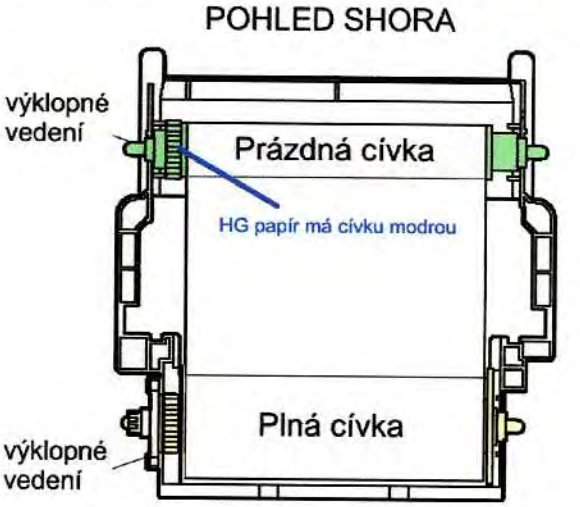

Zasunutí kazety s folií

- Vypněte folii v kazetě - podržte krémovou cívku a vypněte lehce folii otáčením zelené cívky (pro HG - modré cívky).

Do otevřené tiskárny zasuňte kazetu s folií

① **Položte kazetu s folií na otevřená dvířka tiskárny.**
Uchopte kazetu a položte ji na dvířka - prázdnou folií směrem do tiskárny na modré segmenty a plnou cívkou na kolíčky označené zelenými šipkami (jak na kazetě tak i na dvířkách).

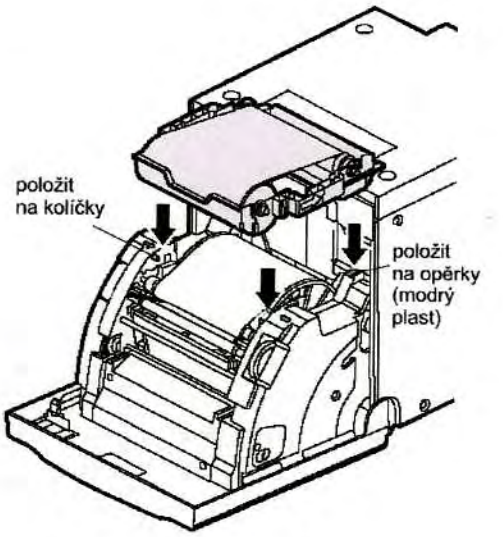

6. Instalace barevné folie

Instalace barevné folie

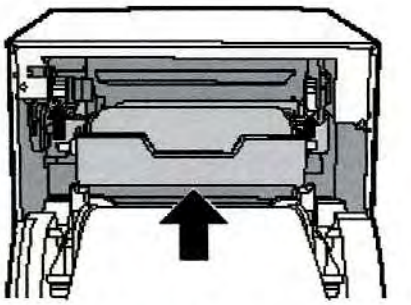

směrem dovnitř

② **Vsuňte kazetu dovnitř tiskárny.**
Zasouvejte kazetu opatrně dovnitř tiskárny (kazeta jede po plechových lyžinách na bocích) až se cívka barevné folie uchytí do ok tiskárny.

- Upozornění - zasouvání kazety provádějte opatrně tak, abyste se nedotýkali tiskové termohlavy, které je umístěna nad prostorem pro zasunutí kazety. V žádném případě v tomto prostoru nemanipulujte s jakýmkoliv ostrým předmětem - termohlava je nejdražší částí tiskárny.

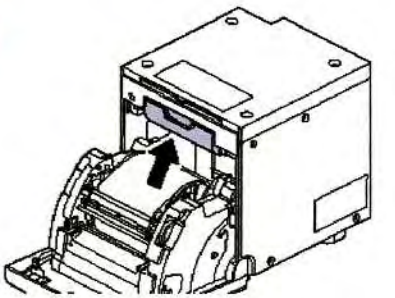

③ **Přiklopte kazetu v otočném držáku nahoru.**
Je-li kazeta již vzadu nadoraz, přiklopte ji nahoru až zacvaknou i konce plné šedé cívky do vodících bílých pouzder.

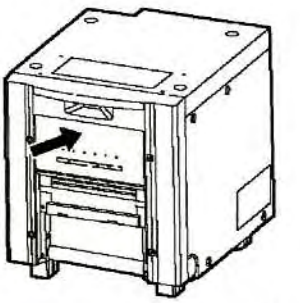

④ **Zavřete přední výklopné dveře tiskárny.**

- Úplné dovření dveří je signalizováno kliknutím.
- Rozsvítí-li se po uzavření dveří indikace PAPER/INK RIBBON, papír není nainstalován správně.
- Po dovření dveří se provede automaticky 3x zastřižení papíru (standardní nastavení zadního přepínače 1=OFF).
- Pokud je nastavení zadního přepínače 1=ON, po dovření dveří proveďte manuelně 3x (5x pro pohledni-cový papír) zastřižení papíru, stiskněte následně tlačítko FEED + CUT.
- Po výměně papíru proveďte zastřižení papíru 3x, ale ne více. Přestože role papíru má určitou rezervu, mohlo by se Vám stát, že nebudete schopni na tiskárně vytisknout deklarovaný počet snímků.
- Nasa'dte na přední dveře box na ústřižky.

⑤ Instalace papíru je ukončena.

Upozornění : Papír i folii vyměňujte vždy současně, při výměně papíru neopomeňte vysypat ústřižky papíru z boxu fixovaného na čele tiskárny.

Při výměně papíru prosím očistěte temohlavu a tiskové válce, viz. str 21

- > nainstalujte driver tiskárny

Spotřební materiál - všeobecná upozornění

- Následuje sortiment papírů a barevných náplní pro CP-9810DW (papíry CK9035 nejsou dodávány do EU)* . Aktuální komplexní sortiment všech papírů s ceníkem viz. www .liberek.cz.

PAPÍR S FOLIÍ

Název výrobku	Velikost tisku	Počet (obsah) snímků	Použití
CK9035*	velikost 13x9	680	4 panelový tisk
CK9046 / HG	velikost 10x15	600	4 panelový tisk
CK9057 / HG	velikost 13x18	350	4 panelový tisk
CK9069 / HG	velikost 15 x 23	270	4 panelový tisk
CK9046PSTE	10x15	600	pohlednicový

Upozornění před tiskem

- Otisky prstů nebo prach na povrchu tiskového papíru mohou degradovat kvalitu tisku či přispět k zaseknutí papíru. Vždy po výměně papíru 3x zastřihněte papír. Používáte-li pohlednicový papír, proveďte zastřihnutí 5x. Pokud neprovedete zastřihnutí první snímky budou obsahovat otisky prstů, pruhy způsobené prachem atd.
- Jestliže rychle přenesete uskladněný tiskový papír ze studené do velmi teplé místnosti, může se na povrchu vytvořit rosa či vodní mlha způsobující degradaci tisku, popř. zaseknutí papíru. Z tohoto důvodu nechte chvíli ležet papír před vložením do tiskárny, až dojde k vyrovnání teplot.
- Jestliže dojde v tiskárně papír nebo barevná náplň, indikace tiskárny hlásí konec papíru či konec folie. Vyměňte příslušné za nové.
- Jestliže při výměně papíru provádíte vícekrát inicializaci, nemusíte vytisknout z jedné role papíru deklarovaný počet snímků.
-

Upozornění po tisku - neplatí pro 4panelové papíry

- Dotknete-li se vytištěného snímku mokrou rukou, snímek může ztrácet barvy.
- Jestliže snímek nasákne neprchavá organická ředidla (alkohol, ester, keton atd.), snímek může ztrácet barvy.
- Degradace barev je značně urychlena při styku s měkkým PVC, jako např. s průhlednou lepicí páskou.

Skladování

- Skladujte snímky v suchých a tmavších místnostech.
- Vyhněte se přímému slunci a skladování těsně vedle topení.

7. Ovladač WIN 2000/XP - Vista

Obsah

Součástí dodávky tiskárny CP-9810DW je CD obsahující :

CPD9810 X .... ovladač určen pro operační systém WIN 2000/XP.
CPD9810 V .... ovladač určen pro operační systém WIN Vista.

U každého ovladače je README, ve verzi pdf, prosím přečtěte si před instalací řádně všechna upozornění. Vzhledem k tomu, že verze ovladače se neustále vyvíjejí, **prosím stáhněte si poslední verzi ovladače ze stránek www.liberek.cz** (na úvodní indexové straně klikněte na DRIVER-DOWNLOAD umístěné pod tlačítkem TISKÁRNY)

CPD9810DW požadavky na hardware / software počítače

PC ..... Pentium nebo vyšší
paměť RAM ..... 512Mbyte nebo více
HD ..... více než 512Mbyte volného prostoru
operační systém ..... WIN 2000/XP*
kabel USB ..... max. 2m

ODPOVĚDNOST
Firma Mitsubishi nenese žádnou zodpovědnost za způsobené škody, ztrátu dat apod. vzniklé v souvislosti s instalací či používáním dodaného programového vybavení.
Je zakázáno kopírování dodaného programového vybavení bez písemného povolení Mitsubishi Electric.

Instalace ovladače CPD9810X

Instalace ovladačů pod USB je bezproblémová (sled kroků se může lišit dle typu WIN), prosím postupujte dle README.

① Zapněte počítač / nastartujte WIN. Ukončete činnost všech jiných aplikací, které mohou být např. v Startup apod. a zasuňte propojovací kabel USB.

② Uvítá Vás průvodce nově nalezeného HW .. vyberte volbu že se nyní připojovat nechcete ....

③ V dalším okně NEDÁVEJTE doporučenou automatickoui instalaci ale zašktrněte, že chcete provést instalaci ze specifického místa ...

④ V dalším okně nastavte cestu k ovladači, prosím nepoužívejte dodané CD, jelikož v balení u tiskárny bývají ovladače starších verzí - nastavte cestu na nejnovější ovladač stažený z www.liberek.cz " Procházet" ->

- Vyberte cpd9810X či V(Vista) .....

⑤ Potvrďte že chcete nainstalovat tento ovladač i když neprošel testem u fy Microsoft .. následně bude dokončena instalace ovladače.

7. Dialog. okno - papír / PAPER

Nastavení dialogového okna PAPER ovladače tiskárny.

Před vlastním tiskem z aplikačního programu je nezbytné vedle specifikace tiskárny "Mitsubishi CP-9810DW" kliknout i na tlačítko " Vlastnosti" a provést následující nastavení:

① PAPER

PAPER SIZE:

Zde je **NUTNÉ** nastavit velikost formátu tisku podle nainstalovaného papíru 10x15 / 15x23 (default papír 9x13).

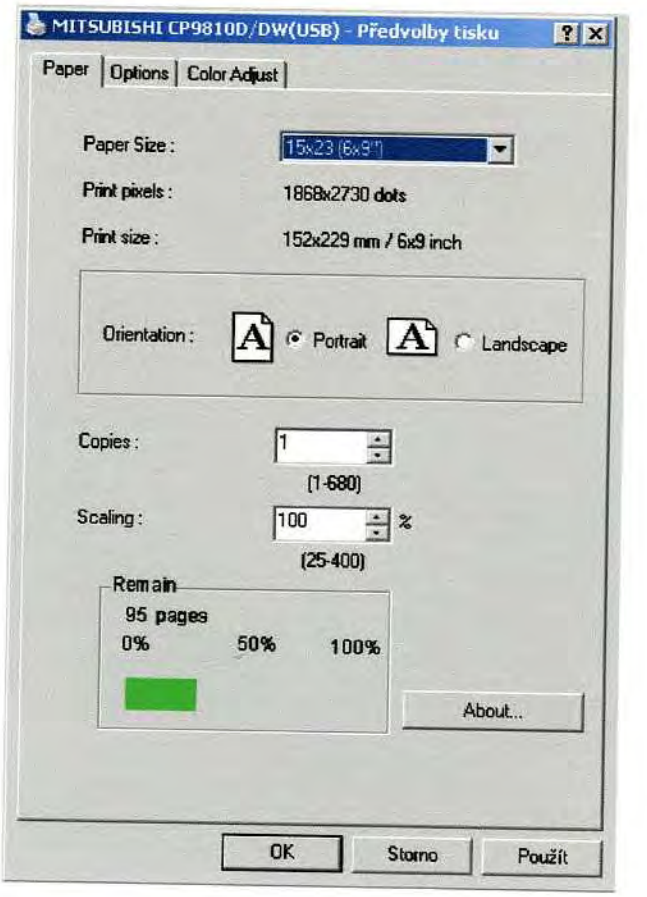

CK9046(HG) = 10x15
CK9057 (HG)= 13x18
CK9069 (HG) = 15x20/21/23

PRINT PIXEL:
Ukazuje rozlišení pro každý zvolený formát.

ORIENTATION:
Nastavte orientaci portrait / landscape, tj. nastojato či na šířku.

COPIES:
Počet kopií může být nastaven v rozmezí 1-680.

SCALING:
Kromě originální velikosti obrázku můžete tisknout též zmenšený / zvětšený obrázek od 25 do 400 % původní velikosti.

REMAIN:
Ukazuje průběžně stav vypotřebovanosti barevné folie.

ABOUT : Info o verzi ovladače.

7. Dialog. okno - OPTION

Nastavení dialogového okna OPTION ovladače tiskárny. Druhým dialogovým oknem nastavení tiskárny "Mitsubishi CP-9810DW" je okno nazvané OPTION:

② OPTION

SHARPNESS:
Možnost nastavení od none (vypnutá) od Soft až po Hard (-3 až +3). Tímto nastavením se mění úroveň korekce obrysů od měkkých (soft) až po tvrdé (hard).

MATTE :
Jen pro instalovaný papír HG. Při této volbě je 4-panel tištěněn delší dobu tak, aby byl dosažen matovější povrch

PRINT SPEED / MEDIA TYPE:
Nastavte kvalitu (rychlost tisku) FINE (300DPI) či SUPERFINE (2x300DPI) na nainstalovaný papír standard či high grade (HG).

COLOR MATCHING:
Barvy jsou korigovány dle ICC profilu, zadaném ve SPRÁVA BAREV / BAREVNÝ PROFIL. Pokud není přiřazen k této tiskárně žádný profil, ponechejte volbu na OFF. Obvykle přiřazený profil Superfine pro standardní papír CP981SST či HG papír CP981SHG

COLOR CORRECTION:
Máte možnost doladit tón snímku jednotlivými barvami R, G, B v rozmeží -200 až +200

COLOR CONVERSION :
None .. barevná konverze se neprovádí
Table 1 .. barevná konverze se provádí

DEFAULTS - po stisku tohoto tlačítka se všechny hodnoty okna OPTION resetují na defaultní hodnotu.

7. Dialog. okno - COLOR ADJUST

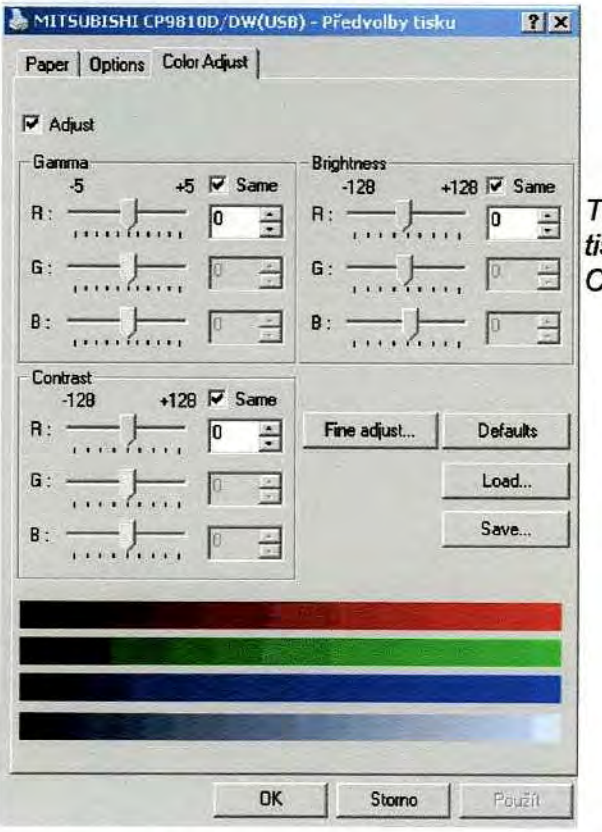

Třetím dialogovým oknem nastavení tiskárny "Mitsubishi CP-9810 DW" je COLOR ADJUST:

V případě, že zvolíte ADJUST, před započetím tisku se přepočítávají hodnoty obrázku - nepatrně se prodlužuje doba vyslání dat na tiskárnu.

GAMMA
Hodnotou (-5 až +5) lze nastavit hrubě sytost tisku. Pokud individuálně nastavujete gamu jednotlivých barev, barevně korigujete celý snímek dle jednotlivých složek R,G,B. Toto nastavení je dost výrazné, posun o +1 je na snímku výrazně vidět !

BRIGHTNESS
Hodnotu jasu lze nastavit od hodnoty (-128 až +128) jak pro všechny barvy, tak opět individuálně pro jednotlivé složky barev R,G,B.
R červené (cyan - červená) (-128 až +128)
G zelené (magenta - zelená) (-128 až +128)
B modré (žlutá - modrá) (-128 až+128)

CONTRAST
Hodnotu kontrastu lze nastavit od hodnoty (-128 až +128) jak pro všechny barvy, tak opět individuálně pro jednotlivé složky barev R,G,B.

FINE ADJUST
Možnost korekcí pomocí gama křivky, tj. nastavení jednotlivých barev nejen plošně, ale i v různých odstínech dané barvy, viz. následující strana. Složitější a déle trvající nastavení používané např. pro pleťové barvy.

DEFAULTS
Po kliknutí na toto tlačítko se všechna nastavení barev vrátí na původní polohu.

LOAD
Načtení dat předem vytvořeného a uloženého nastavení včetně funkce GAMMA.

SAVE
Možnost uložení specifického nastavení (včetně GAMMA) a zpětného vyvolání v případě potřeby pomocí LOAD.

7. Dialog. okno - COLOR ADJUST

Součástí okna nastavení barev je gama křivka, pomocí které lze měnit barevné podání v jednotlivých odstínech tištěného snímku. Změna gama křivky může být výhodná -

- používáte-li na jednom typu tiskárny různé druhy papírů, které většinou nemají shodnou barevnou charakteristiku, ale vy požadujete barevně identický tisk.

- Vaše vstupní zařízení ať již skener, digitální fotoaparát ... ujíždějí typicky do jedné např. červenější barvy, tj. je výhodné najít polohu křivky R, která dává požadovaný výstup a tuto gama křivku si trvale uložit.

Osa X znázorňuje 256 stupňů odstínu barvy a to od černé až po bílou, tj. po ose X jdeme ke světlejším odstínům !
Osa X reprezentuje vstupní data, tj. zdrojový obrázek.
Osa Y je analogická, ale znázorňuje výstupní data, tj. jakým způsobem bude obrázek tištěn.
V normálním nastavení je gama křivka lineární, tj. danému stupni odstínu barvy odpovídá shodný stupeň odstínu při tisku.

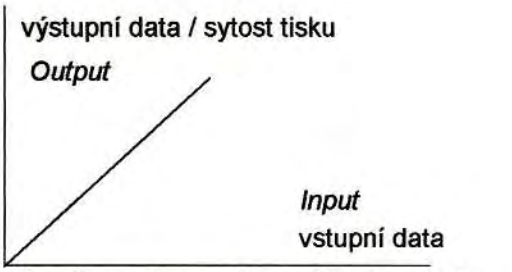

0% černá...gradace 256 stupňů...100% bílá

1/ ZMĚNA CELÉHO SPEKTRA BAREV (viz. obr)

Jestliže myší chytnete bodem křivky směrem +Y, přiřazujete danému odstínu na ose X vyšší = světlejší odstín při tisku.
S pohnutím bodu křivky se pohne stejným směrem i celá křivka ,tj. při pohybu +Y se zvýší jas všech barev v celém rozsahu odstínů proti původnímu nastavení.

Máte ale možnost chytnout kterýkoliv bod na křivce a nastavit jej individuálně, tj. např. světlé tóny změnit na ještě jasnější a tmavé na tmavší apod.

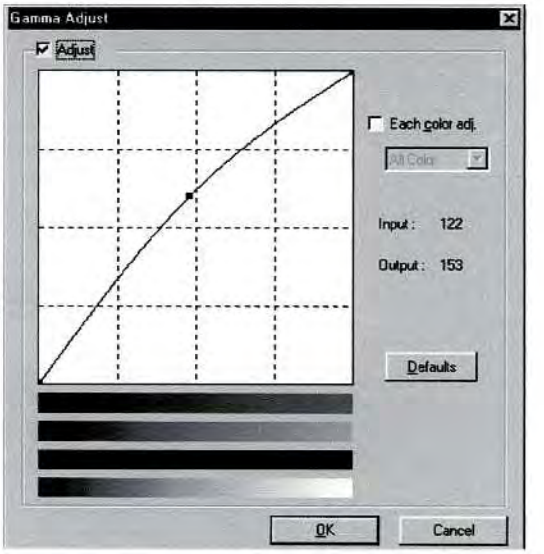

2/ ZMĚNA JEDNOTLIVÝCH BAREV

Při tisku se užívají základní barvy CMY (yellow, magenta, cyan), nicméně pro změnu barev se používá v tabulce RGB model.

Nastavení lze provést samostatně pro jednotlivé barvy, viz. obr. Barvy RGB se nastavují přímo, ale např. žlutá barva se nastavuje pomocí změny červené a zelené, které ji dohromady tvoří. Chcete-li tedy např. pro portrétní foto přidat trochu žluté-posuňte obě křivky R,G jemně nahoru do jasnějších odstínů, které jsou více viditelné, tj. v obrázku se zvýší podíl žluté (převážně u portrétního fota rozdíl Input/Output již o 10 je velice znatelný !). Tímto způsobem lze velice přesně nastavit barevné podání pro specifickou aplikaci.

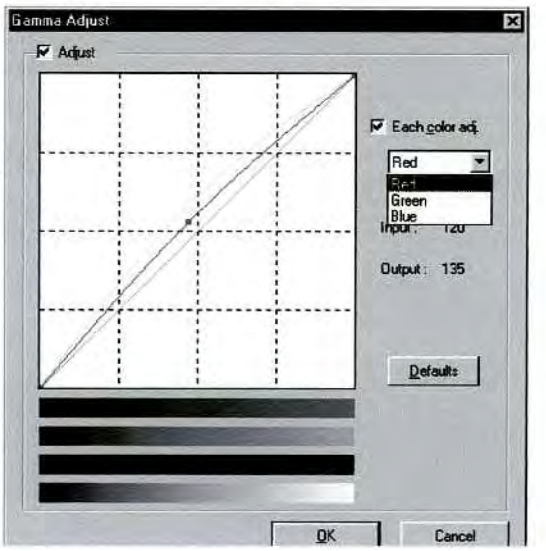

8. Odstraňování závad - chyb. hlášení

Jestliže z nějakého důvodu tiskárna netiskne nebo přestane tisknout, světelná indikace na předním panelu začne svítit či blikat, proveďte korekci dle následující tabulky.

ALARM	PAPER INK	DATA	READY	COOLING	Příčina a nápravné opatření
bliká	-	-	-	-	Jsou otevřeny přední dveře tiskárny. -> zavřete dvířka. Zaseknutý papír v tiskárně -> viz. následující kapitola.
bliká	svítí	-	-	-	Během tisku byla tiskárna vypnuta. -> zapněte tiskárnu a zastřihněte papír pomocí FEED+CUT.
-		-	svítí	bliká	Přehřátá termohlava -> chvíli počkejte až zhasne indikace, Pozn 1.
-	bliká	-	-	-	Barevná folie v kazetě je vypotřebovaná. -> Vyměňte folii v kazetě. V tiskárně není kazeta s folií. -> Vložte kazetu do tiskárny. Instalovaná barevná folie nepatří do této tiskárny. > Vložte odpovídající barevnou folii do tohoto typu tiskárny.
-	svítí	-	-	-	V tiskárně došel papír . Papír je špatně nainstalován. -> vyměňte papír. V tiskárně je jiný druh papíru a folie. -> zkontrolujte vzájemnost papíru / folie.
svítí	-	-	-	-	Jiná chyba.

Jestliže svítí či bliká indikace ALARM nebo PAPER / INK RIBBON, otevřete dveře tiskárny a proveďte výše popsaná opatření. Pokud indikace nezhasne ani po zavření dveří, zastřihněte papír tlačítkem PAPER FEED + CUT.

Pozn: 1 Při nastaveném kontinuálním tisku se tisk automaticky spustí po zmizení chybového hlášení / indikace COOLING zhasne.

.

8. Odstraňování závad

Dříve než vyhledáte opravnu

SYMPTOM	KONTROLA A NÁPRAVA
CHYBÍ NAPÁJENÍ	• Je napájecí šňůra připojená do zásuvky? -> Připojte ji. • Po vypnutí tiskárny počkejte cca 2 min. Potom následně znovu zapněte tiskárnu.
OBRÁZEK SE NEVYTISKNE	• Byla data skutečně vyslána do tiskárny ? -> Zkontrolujte kam jsou data posílána. • Není vypotřebován papír nebo folie ? -> Zkontrolujte indikaci na tiskárně.
PŘEDNÍ DVEŘE NEJSOU DOVŘENÉ	• Nevypnula se tiskárna během tisku ? -> Zapněte tiskárnu a dveře dovřete.
NELZE PŘENÉST DATA DO TISKÁRNY.	• Byla data skutečně přenesená do této tiskárny ? -> Zkontrolujte USB kabel, nastavení ovladače. -> Pošlete data na tiskárnu.

8. Odstranění zaseknutého papíru

Při používání tiskárny může dojít k zaseknutí papíru. Tímto pojmem je nazývána jednak situace, kdy v průběhu tisku dojde k výpadku elektrického proudu a termohlava zůstane přiklopena na papír. V tomto případě proveďte jen inicializaci tiskárny (stisk tlačítka FEED + CUT).

V druhém případě může dojít ke zmačkání papíru v tiskové jednotce, např. tím že na jedno z čidel se zachytí chomáček prachu, tím čidlo nepracuje správně - postupujte následovně :

POSTUP

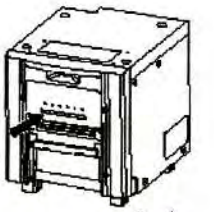

① Stiskněte tlačítko **DOOR OPEN** k otevření tiskové jednotky.
Tiskárna musí být zapnutá !
Pokud se dveře neotevřou, vypněte a opětovně zapněte tiskárnu,
Následně stiskněte ještě jednou tlačítko DOOR OPEN.

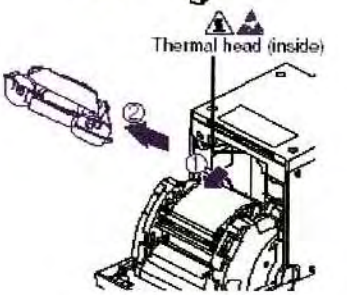

② **Vysuňte kazetu** s barevnou folií.

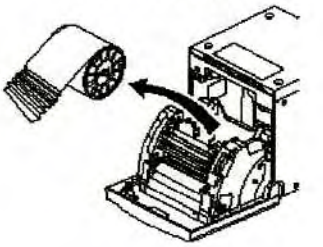

③ **Vyjměte ruličku** s tiskovým papírem.

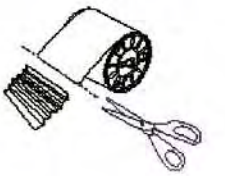

④ **Ustřihněte část pomačkaného papíru** nůžkami.

- Ustřihněte celou pomačkanou část, nesnažte se část namotávat zpět na cívku atd. Poškozený papír může způsobit nalepení folie na cívku během tisku a tím přetrhnutí folie,

⑤ **Nainstalujte zpětně papír** a folii viz. str. 10.

- Pokud je nastavení zadního přepínače 1=OFF, po dovření dveří se provede automaticky 3x zastřižení papíru.
- Pokud je nastavení zadního přepínače 1=ON, po dovření dveří proveďte manuelně 3x (5x pro pohlednicový papír) zastřižení papíru, stiskněte následně tlačítko FEED + CUT.

POZN :

Aby se zabránilo zaseknutí papíru, je vhodné po určité době (nejpozději cca 1 rok i při minimálním používání) odsát prach a nečistoty z vnitřku tiskové jednotky - proveďte to opatrně vysavačem (při předem vysunuté kazetě s folií).

9. Údržba tiskárny - čištění

V případě intenzivního používání tiskárny, popř. máte-li na snímcích flíčky nebo podélné prouhy, proveďte následující čištění :

① **Otevřete tiskovou jednotku při zapnuté tiskárně.**
② **Vysuňte kazetu s barevnou folií, tiskový papír a tiskárnu vypněte (s otevřenými dveřmi).**

Čištění filtru

Tiskárna je opatřena vzuchovým filtrem, umístěným nad zasunutou barevnou folií. Prosím vysuňte černý plastový filtr, vysajte jej vysavačem a zasuňte zpět tak, aby nápis TOP SIDE byl nahoře.

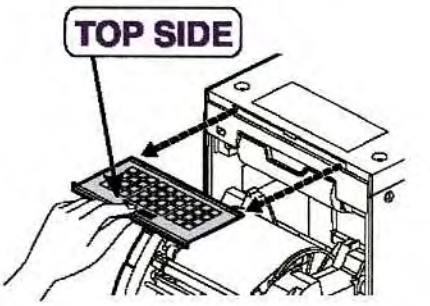

Čištění termohlavy

Jakmile se Vám na výtisku objeví prouhy, apod., prosím vyčistěte temohlavu. Vlastní čištění se provádí měkkým hadříkem který nechlupatí , popř jemným papírem - obojí velice jemně navlhčete isopropylem.

Je možné si též objednat specielní stěrku a čistící pero.

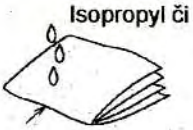

měkký hadřík, který nechlupatí (jelenice)

Očistěte spodní část vlastní termohlavy.

- Velice opatrně a jemně otřete termohlavu ZESPODU (částí která se shora přiklápí na folii) měkkým hadříkem namočeným v isopropylu popř. technickém lihu viz. obr.

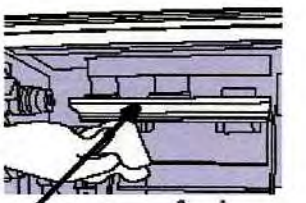

Očistěte tuto část termohlavy

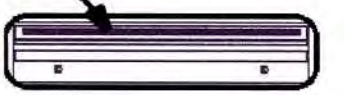

Pozn:

- Pozor - nešetrné zacházení může vést až ke zničení termohlavy.
- Jestliže očištění nepřineslo kýžený výsledek, může být zapotřebí vyměnit termohlavu za novou - kontaktujte Liberek.
- Po tisku je termohlava horká - vyčkejte s čištěním do vychladnutí.
- Dávejte pozor abyste nezničili / nepoškrábali termohlavu.
- Čištění termohlavy je dobré provádět pravidelně.

PRO UŽIVATELE PAPÍRU 9x13 (CK9035)

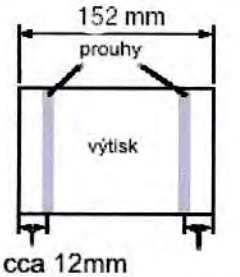

☞ **Použití čistící kazety CR9000**

- Používáte-li dlouhodobě papír 9x13 (popř. 13x18), a pak nainstalujete papír šíře 15cm, mohou se na okrajích snímku v rozteči 13cm objevit prouhy, k jejichž odstranění může být nutná čistící kazeta CR9000.

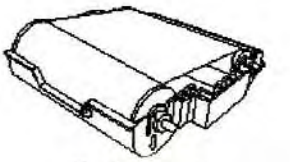

čistící kazeta (CR9000)

9. Údržba tiskárny - čištění

Čištění tiskového válce

Očistěte tiskový válec.

- Na kvalitu tisku má samozřejmě vliv i čistota pogumovaného válce, přes který jde při tisku papír a na který termohlava tiskne barevnou folii. Vyčistěte celý váleček opět vlhklým hadříkem namočeným do isopropylu - otáčejte válcem postupně dokola, ať jej vyčistíte celý.

- V tiskárně se usazuje především prach, který může být zdrojem nečistot viditelných na výtisku. Občas vysajte vnitřek tiskové jednotky opatrně vysavačem.

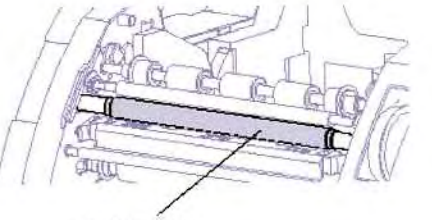

Čištění fixačních bočnic

Očistěte vnitřní čela bočnic.

- Očistěte čela bočnic viz. obr. hadříkem namočeným v isopropylu tak, aby se papír z role lehce odtáčel.

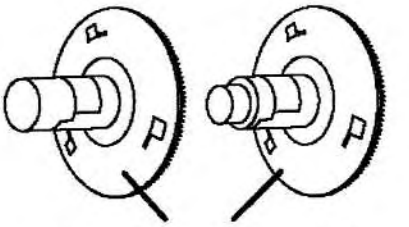

Vyčistit tyto třecí plochy

CELKOVÝ POČET VYTIŠTĚNÝCH SNÍMKŮ:

Neprovádět - vypněte tiskárnu CP9810DW spodním tlačítkem POWER. Stiskněte a držte stisknuté tlačítko DOOR OPEN + FEED CUT na horním panelu a současně zapněte tiskárnu pomocí POWER. Tlačítka uvolněte a stiskněte CANCEL -> vytiskne se kontrolní snímek s údajem o celkovém počtu snímků, který tiskárna vytiskla
Head Print : 000...
Tiskárna CP-9810DW má ve svém ovladači i počítadlo snímků !

10. Technická specifikace

Třída	Barevná digitální tiskárna
Model	CP-9810DW
Metoda tisku	Termosublimační
	Postupné nanášení 3 barev (žlutá, magenta, cyan) + laminace
Rozlišovací schopnost	Bodové rozlišení formát 300 DPI 9x13: 1572 x 1076 bodů 10x15 : 1868 x 1228 bodů 13x18 : 1572 x 2128 bodů 15x23 : 1868 x 2730 bodů
	Počet stupňů (šedi) 256 na barvu
Doba tisku (mimo doby přenosu dat)	cca 8 sec / 10x15 formát 12sec / superfine 17 sec / pololesk cca 16 sec / 13x18 formát 22sec / superfine 25 sec / pololesk cca 19 sec / 15x23 formát 26sec / superfine 31 sec / pololesk
Barevná folie	Speciální vkládaná do plastové kazety
Tiskový papír	Spec. ruličkový papír velikost 127x89mm / potištěná plocha 127x89mm velikost 152x102mm / potištěná plocha 152x102mm velikost 127x178mm / potištěná plocha 127x178mm velikost 152x229mm / potištěná plocha 152x229mm
Podávání papíru	automatické
Vstupní / výstupní konektory	USB2
Napájení	AC 120,V 50/60Hz, 220-240 V, 50/60Hz
Spotřeba proudu	1 A během tisku, cca 0,4A při zapnutém stavu
Provozní podmínky	teplota 5-40^{0}C, vlhkost 30-80% (bez kondenzace) provozní náklon : +- 5^0
Vnější rozměry	329 (š) x 383 (v) x 404 (h) mm výška bez noh 353mm
Hmotnost	cca 21 kg

Před zavoláním do servisu, prosím pročtěte si tento návod k použití včetně kapitoly 8, Chybová hlášení. V případě dalších problémů volejte LIBEREK spol. s r.o., tel. 485 135 147, 602 467 329 / 602 410 826, liberek@liberek.cz, www.liberek.cz.

- Změna provedení a specifikace vyhrazena bez předchozího upozornění.
- Přeloženo firmou Liberek dne 9.1.2010.